ELERON

КАТАЛОГ ТРАНСФОРМАТОРОВ

MAK-ru®

СОДЕРЖАНИЕ

Описание 4

Преимущества 6

Производство трансформаторов 8

Преимущества трансформаторов МАК-ru 10

Конструкция и стандарты 12

Каталог позиций 14

Сертификаты 40

45W	окно под шину отсутствует ширина 45 мм	на токи 5-30 А классы точности: 0.5; 1	стр. 14
62W	окно под шину отсутствует ширина 62 мм	на токи 5-30 А классы точности: 0.2S; 0.5S; 0.2; 0.5; 1; 3	стр. 16
62/WS	окно под шину отсутствует подсоединение первичной обмотки винтом М8 ширина 62 мм	на токи 5-150 А классы точности: 0.2S; 0.5S; 0.2; 0.5; 1; 3	стр. 18
45/14	окно под проводник 14 мм диаметр проводника до 14 мм ширина 45 мм 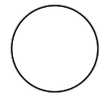	на токи 75-300 А классы точности: 0.5; 1; 3	стр. 20
45/20	окно под шину 10x20 диаметр проводника до 15 мм ширина 45 мм 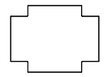	на токи 75-300 А классы точности: 0.5; 1; 3	стр. 22
62/30	окно под шину 10x30 диаметр проводника до 30 мм ширина трансформатора 62 мм 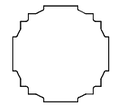	на токи 50-800 А классы точности: 0.2S; 0.5S; 0.2; 0.5; 1; 3; 5P; 10P	стр. 24
62/40	окно под шину 11x40 диаметр проводника до 31 мм ширина трансформатора 62 мм 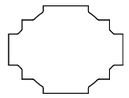	на токи 100-750 А классы точности: 0.2S; 0.5S; 0.2; 0.5; 1; 3; 5P; 10P	стр. 26
74/50	окно под шину 12x50 диаметр проводника до 41 мм ширина трансформатора 74 мм 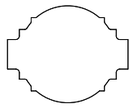	на токи 100-1000 А классы точности: 0.2S; 0.5S; 0.2; 0.5; 1; 3; 5P; 10P	стр. 28
86/60	окно под шину 12x60 диаметр проводника до 51 мм ширина трансформатора 86 мм 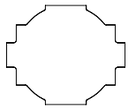	на токи 100-1500 А классы точности: 0.2S; 0.5S; 0.2; 0.5; 1; 3; 5P; 10P	стр. 30
104/80	окно под шину 12x80 диаметр проводника до 65мм ширина трансформатора 104 мм 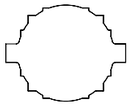	на токи 200-2000 А классы точности: 0.2S; 0.5S; 0.2; 0.5; 1; 3; 5P; 10P	стр. 32
140/100	окно под шину 30x100 диаметр проводника до 86мм ширина трансформатора 140 мм 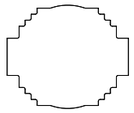	на токи 200-4000 А классы точности: 0.2S; 0.5S; 0.2; 0.5; 1; 3; 5P; 10P	стр. 34
166/125	окно под шину 62x127 диаметр проводника до 62мм ширина трансформатора 226 мм	на токи 600-5000 А классы точности: 0.2S; 0.5S; 0.2; 0.5; 1; 3; 5P; 10P	стр. 36
166/165	окно под шину 62x167 диаметр проводника до 62мм ширина трансформатора 266 мм 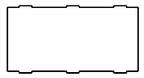	на токи 1000-6000А классы точности: 0.2S; 0.5S; 0.2; 0.5; 1; 3; 5P; 10P	стр. 38

ОПИСАНИЕ

Измерительные трансформаторы тока **МАК-ru®** предназначены для масштабного преобразования переменного тока и передачи сигнала измерительной информации для электрических измерительных приборов, устройств защиты и сигнализации в однофазных электрических цепях переменного тока.

Они предполагают внутреннюю установку и являются одной из комплектующих, встраиваемых в различные распределительные устройства, такие как:

- низковольтные комплектные устройства;
- шкафы релейной защиты, автоматики и телемеханики;
- комплектные распределительные устройства;
- токопроводы, другие электроустановки и прочая автоматика.

® внесен в реестр средств измерений — свидетельство RU.C.34.058.A №69531

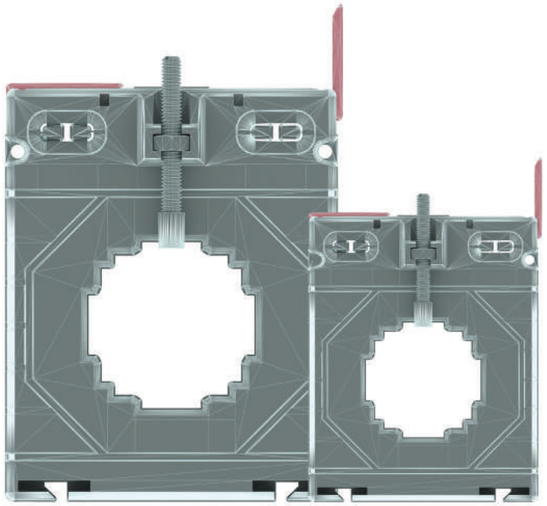

С помощью **МАК-ru®** обеспечивается контроль и передача сигналов цепей измерения, учета, автоматики, сигнализации и защиты в электрических установках переменного тока частоты 50 или 60 Гц, с классом напряжения до 1 кВ. Помимо этого, они используются в устройствах релейной защиты электроэнергетических систем для предохранения приборов от разрушительного действия токов короткого замыкания.

ТРАНСФОРМАТОРЫ ТОКА МАК-ru ОТ ЭЛЕРОН:

дешевле и компактнее импортных аналогов;

покрывают все возможные потребности в измерениях в диапазоне токов 5 - 6000 А;

любые классы точности вплоть до лабораторных измерений;

срок поставки не более 4 недель с учетом испытаний и поверок. Популярные типоисполнения всегда в наличии.

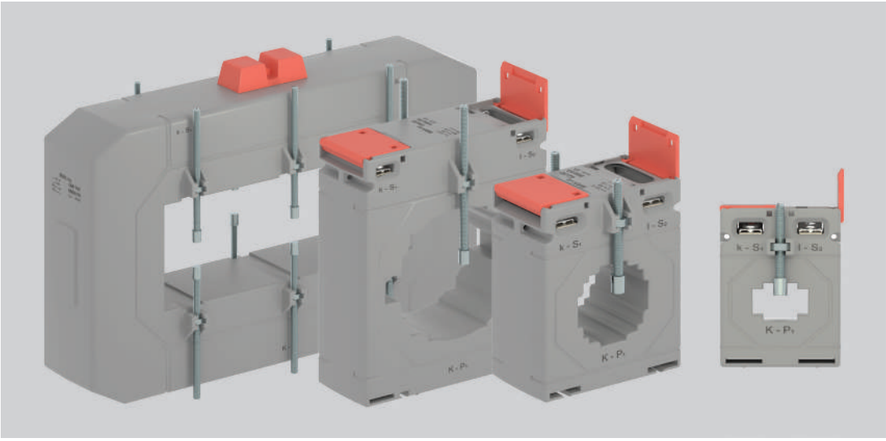

Цены не зависят от курсов валют благодаря полному импортозамещению.

Каждый трансформатор проходит многоуровневый контроль качества, включая полный цикл приемо-сдаточных испытаний согласно ГОСТ 7746.

Предусмотрена возможность пломбировки крышки, закрывающей клеммы, что необходимо при организации коммерческого учета потребления электроэнергии.

Воспользуйтесь удобным сервисом подбора трансформаторов по параметрам и аналогам

ПРОИЗВОДСТВО ТРАНСФОРМАТОРОВ

ЭЛЕРОН использует для производства МАК-ru новейшую технологическую линию, которая была введена в эксплуатацию в 2020 году и охватывает все этапы производственного процесса от конструирования до упаковки.

Текущая мощность линии позволяет выпускать до 50 000 трансформаторов в год

В ближайшее время **ЭЛЕРОН** планирует наладить производство трансформаторов с разомкнутым сердечником, расширив линейку продукции до 17 единиц типоразмеров.

Производим трансформаторы с нетиповыми параметрами:

- с любым током первичной обмотки, например, 1358А/5А;
- с любым током вторичной обмотки, например, 120А/6А;
- с расширенным (до 200% номинального) диапазоном первичного тока со способностью длительной работы при таком токе, с подтверждением лабораторной поверкой;
- с любым классом точности, включая лабораторные и для использования в коммерческом учете электроэнергии;
- с оформлением трансформаторов в корпоративных цветах заказчика.

Отправьте нам техническое задание на проект - мы сами подберем необходимую номенклатуру трансформаторов и организуем доставку.

Проводим квалифицированную поверку измерительных трансформаторов зарубежных производителей

- Поверка выполняется на собственной лабораторной станции, аттестованной Федеральной службой по аккредитации.
- Внесение соответствующих отметок в паспорт изделия.
- Возможность проведения срочной поверки благодаря высокой пропускной способности станции.

ПРЕИМУЩЕСТВА ТРАНСФОРМАТОРОВ МАК-ru

Удобство монтажа и крепления

- Подходят даже для очень ограниченных пространств благодаря малым габаритам.
- Надежно крепятся к шине или кабелю различных сечений и конфигураций, монтажной панели и DIN-рейке, в комплект поставки входит полный набор крепежа.

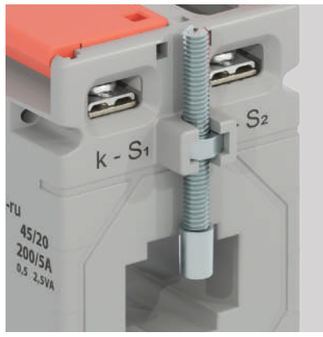

Винт с пластиковым наконечником

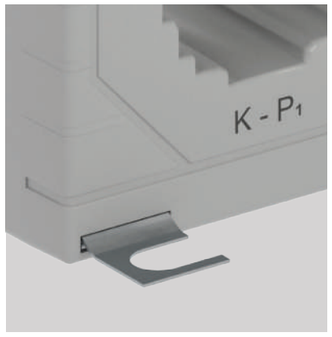

Кронштейн для крепления на монтажной панели

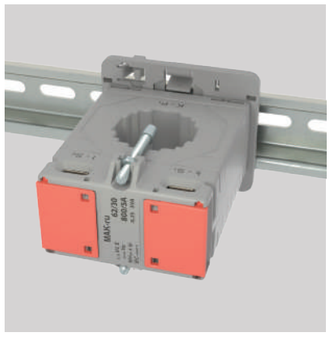

Платформа для крепления на DIN-рейку

- Обеспечивают экономию внутреннего пространства в шкафу: размеры позволяют выполнять разводку шин на автоматические выключатели без применения расширительных полюсов.
- Корпус трансформатора имеет текстурированную поверхность, что снижает вероятность соскальзывания и падения во время монтажа.

Надежность и безопасность

- Срок службы - 30 лет.
- Не требуют обслуживания.
- Трансформаторы производятся неразборными и опломбированными, что исключает доступ ко вторичной обмотке.
- Корпус изготавливается из стеклонаполненного полиамида (самозатухающего материала), обеспечивающего высокую прочность в широком диапазоне температур, а также высочайшие диэлектрические параметры.
- Предусмотрена современная упаковка, исключающая повреждения при транспортировке.
- Каждый трансформатор имеет уникальный идентификационный номер, по которому на сайте можно получить доступ к информации обо всех его технических характеристиках, датах производства и поверки, результатах испытаний и пр.

Все трансформаторы проходят многоуровневый контроль качества, включая полный цикл приемо-сдаточных испытаний согласно ГОСТ 7746

КОНСТРУКЦИЯ И СТАНДАРТЫ

МАТЕРИАЛ КОРПУСА:
термопласт с 20-процентным стекловолоконным наполнением

КЛАСС ИЗОЛЯЦИИ E: 120°C максимум

ДИАПАЗОН РАБОЧИХ ТЕМПЕРАТУР, °C: -10… +45

ТЕМПЕРАТУРА ХРАНЕНИЯ, °C: -45… +50

НОМИНАЛЬНОЕ РАБОЧЕЕ НАПРЯЖЕНИЕ, кВ: 0,4

НАИБОЛЬШЕЕ РАБОЧЕЕ НАПРЯЖЕНИЕ, кВ: 0,72

ИСПЫТАТЕЛЬНОЕ НАПРЯЖЕНИЕ:
2 кВ эфф 50 Гц 1 мин.;
2,2 кВ эфф 50 Гц 1 мин. (тропическое исполнение)

Возможно проведение испытаний до 5 кВ

НОМИНАЛЬНАЯ ЧАСТОТА НАПРЯЖЕНИЯ СЕТИ, Гц: 50…60

НОМИНАЛЬНЫЙ ТОК ПЕРВИЧНОЙ ОБМОТКИ, А:
1, 5, 10, 15, 20, 30, 40, 50, 75, 80, 100, 150, 200, 250, 300, 400, 500, 600, 750, 800, 1000, 1200, 1250, 1500, 1600, 2000, 2500, 3000, 4000, 5000, 6000 (согласно ГОСТ 7746)

Возможно изготовление трансформаторов с любым током первичной обмотки

НОМИНАЛЬНЫЙ ТОК ВТОРИЧНОЙ ОБМОТКИ, А: 5; 1

Возможно изготовление трансформаторов с любым током вторичной обмотки.

НОМИНАЛЬНАЯ НАГРУЗКА ПРИ cos φ = 1,0, ВА: от 1 до 5

НОМИНАЛЬНАЯ НАГРУЗКА ПРИ cos φ = 0,8, ВА: от 3 до 100

КЛАСС ТОЧНОСТИ: 0,2; 0,2S; 0,5; 0,5S; 1; 3; 5P; 10P (согласно ГОСТ 7746)

ТЕРМИЧЕСКИЙ ТОК КОРОТКОГО ЗАМЫКАНИЯ (Ith)
Трансформаторы тока с первичной обмоткой: 40x In,
тип шины: 60xIn

ДИНАМИЧЕСКИЙ ТОК КОРОТКОГО ЗАМЫКАНИЯ (Idyn) 2.5 x Ith

НОМИНАЛЬНЫЙ КОЭФФИЦИЕНТ БЕЗОПАСНОСТИ ПРИБОРОВ ВТОРИЧНЫХ ОБМОТОК ДЛЯ ИЗМЕРЕНИЙ: 5; 10

НОМИНАЛЬНАЯ ПРЕДЕЛЬНАЯ КРАТНОСТЬ ВТОРИЧНОЙ ОБМОТКИ, ПРЕДНАЗНАЧЕННОЙ ДЛЯ ЗАЩИТЫ: 5; 10

ФАКТОР ЗАЩИТЫ ПРИБОРА: (FS) 5, 10

КЛАСС ЗАЩИТЫ: IP20

МЕЖПОВЕРОЧНЫЙ ИНТЕРВАЛ: 4 года

СРОК СЛУЖБЫ: 30 лет

MAK-ru 45W

ПРИМЕР ДЛЯ ЗАКАЗА:

MAK-ru | 45W | - | 5/5 | - | 0,5 | - | 2,5

ИСПОЛНЕНИЕ ТРАНСФОРМАТОРА

КОЭФФИЦИЕНТ ТРАНСФОРМАЦИИ:
НОМИНАЛЬНЫЙ ТОК ПЕРВИЧНОЙ ОБМОТКИ: 5 А
НОМИНАЛЬНЫЙ ТОК ВТОРИЧНОЙ ОБМОТКИ: 5 А

КЛАСС ТОЧНОСТИ: 0,5

НОМИНАЛЬНАЯ НАГРУЗКА: 2,5 ВА

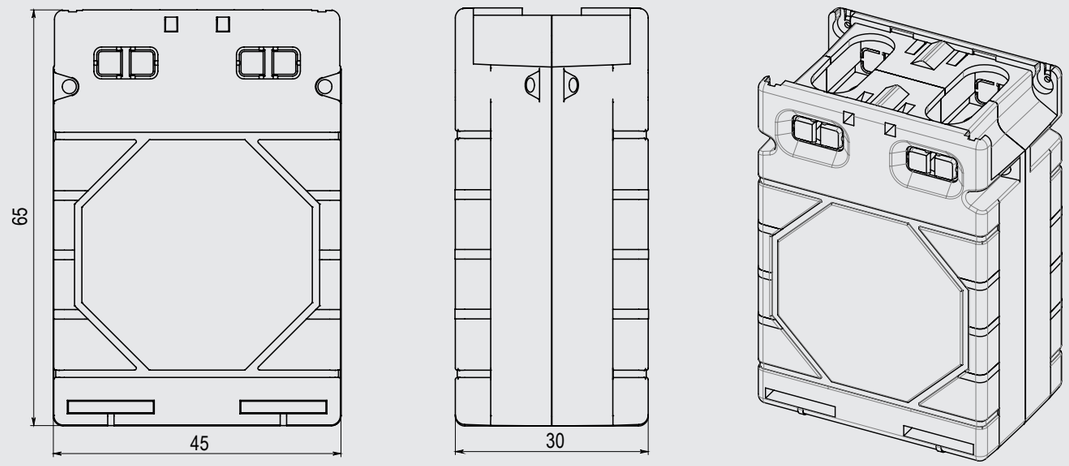

Для токов: 5 - 30 А
Класс точности: 0,5; 1
Номинальный ток вторичной обмотки: 5 А
(или 1 А по требованию)
Фактор защиты: FS 5
Номинальная нагрузка при cos φ = 1.0, ВА: 1-2,5
Вес: 150-200 г

Ток первичной обмотки, А	Номинальная нагрузка, ВА (для классов точности)					
	0.2S	0.5S	0.2	0.5	1	3
5	-	-	-	1 2,5	1 2,5	-
10	-	-	-	1 2,5	1 2,5	-
15	-	-	-	1 2,5	1 2,5	-
20	-	-	-	1 2,5	1 2,5	-
25	-	-	-	1 2,5	1 2,5	-
30	-	-	-	1 2,5	1 2,5	-

Ток вторичной обмотки 5 А
Ток вторичной обмотки 1 А - по запросу.
Также по запросу возможен заказ типов, отличающихся от указанных в таблице.

MAK-ru 62W

СКОРО!

Старт продаж – сентябрь 2022

ПРИМЕР ДЛЯ ЗАКАЗА:

MAK-ru | 62W | – | 10/5 | – | 0,5S | – | 2,5

ИСПОЛНЕНИЕ ТРАНСФОРМАТОРА

КОЭФФИЦИЕНТ ТРАНСФОРМАЦИИ:
НОМИНАЛЬНЫЙ ТОК ПЕРВИЧНОЙ ОБМОТКИ: 10 А
НОМИНАЛЬНЫЙ ТОК ВТОРИЧНОЙ ОБМОТКИ: 5 А

КЛАСС ТОЧНОСТИ: 0,5S

НОМИНАЛЬНАЯ НАГРУЗКА: 2,5 ВА

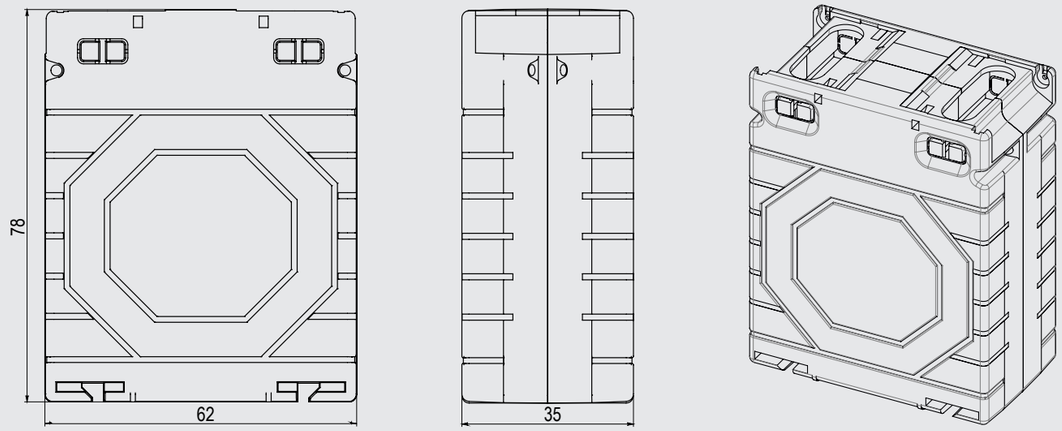

Для токов: 5 - 30 А
Класс точности: 0,2S; 0,5S; 0,2; 0,5; 1; 3
Номинальный ток вторичной обмотки: 5 А
(или 1 А по требованию)
Фактор защиты: FS 5
Номинальная нагрузка при cos φ = 1.0, ВА: 1-2,5
Номинальная нагрузка при cos φ = 0.8, ВА: 5-10
Вес: 450-500 г

Ток первичной обмотки, А	Номинальная нагрузка, ВА (для классов точности)					
	0.2S	0.5S	0.2	0.5	1	3
5	1	2,5 5	2,5 5	2,5 5	5 10	5 10
10	1	2,5 5	2,5 5	2,5 5	5 10	5 10
15	1	2,5 5	2,5 5	2,5 5	5 10	5 10
20	1	2,5 5	2,5 5	2,5 5	5 10	5 10
25	1	2,5 5	2,5 5	2,5 5	5 10	5 10
30	1	2,5 5	2,5 5	2,5 5	5 10	5 10

Ток вторичной обмотки 5 А
Ток вторичной обмотки 1 А - по запросу.
Также по запросу возможен заказ типов, отличающихся от указанных в таблице.

MAK-ru 62/WS

ПРИМЕР ДЛЯ ЗАКАЗА:

MAK-ru | 62/WS | - | 10/5 | - | 0,5 | - | 10

ИСПОЛНЕНИЕ ТРАНСФОРМАТОРА

КОЭФФИЦИЕНТ ТРАНСФОРМАЦИИ:
НОМИНАЛЬНЫЙ ТОК ПЕРВИЧНОЙ ОБМОТКИ: 10 А
НОМИНАЛЬНЫЙ ТОК ВТОРИЧНОЙ ОБМОТКИ: 5 А

КЛАСС ТОЧНОСТИ: 0,5

НОМИНАЛЬНАЯ НАГРУЗКА: 10 ВА

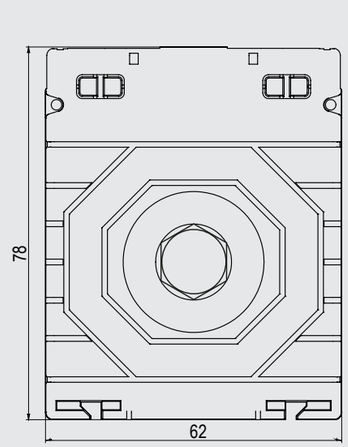

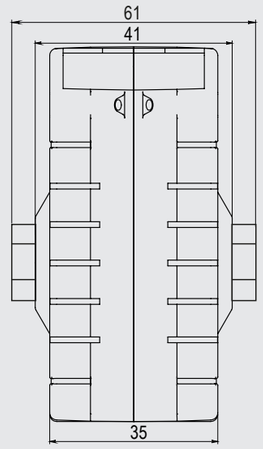

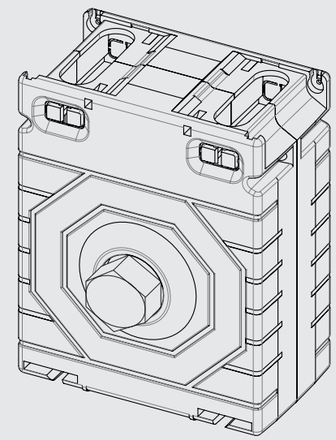

Для токов: 5 - 150 А
Класс точности: 0,2S; 0,5S; 0,2; 0,5; 1; 3
Номинальный ток вторичной обмотки: 5 А
(или 1 А по требованию)
Фактор защиты: FS 5
Номинальная нагрузка при cos φ = 1.0, ВА: 1; 5
Номинальная нагрузка при cos φ = 0.8, ВА: 5; 10
Подсоединение первичной обмотки:
с помощью винта М8
Вес: 450-500 г

Ток первичной обмотки, А	Номинальная нагрузка, ВА (для классов точности)					
	0.2S	0.5S	0.2	0.5	1	3
5	1	2,5 5	2,5 5	2,5 5	2,5 5	2,5 5
10	1	2,5 5	2,5 5	2,5 5	2,5 5	2,5 5
15	1	2,5 5	2,5 5	2,5 5	2,5 5	2,5 5
20	1	2,5 5	2,5 5	2,5 5	2,5 5	2,5 5
25	1	2,5 5	2,5 5	2,5 5	2,5 5	2,5 5
30	1	2,5 5	2,5 5	5 10	5 10	5 10
40	1	2,5 5	2,5 5	5 10	5 10	5 10
50	1	2,5 5	2,5 5	5 10	5 10	5 10
60	1	2,5 5	2,5 5	5 10	5 10	5 10
75	1	2,5 5	2,5 5	5 10	5 10	5 10
80	1	2,5 5	2,5 5	5 10	5 10	5 10
100	1	2,5 5	2,5 5	5 10	5 10	5 10
150	1	2,5 5	2,5 5	5 10	5 10	5 10

Ток вторичной обмотки 5 А
Ток вторичной обмотки 1 А - по запросу.
Также по запросу возможен заказ типов, отличающихся от указанных в таблице.

MAK-ru 45/14

ПРИМЕР ДЛЯ ЗАКАЗА:

MAK-ru | 45/14 | - | 100/5 | - | 3 | - | 1

ИСПОЛНЕНИЕ ТРАНСФОРМАТОРА

КОЭФФИЦИЕНТ ТРАНСФОРМАЦИИ:
НОМИНАЛЬНЫЙ ТОК ПЕРВИЧНОЙ ОБМОТКИ: 100 А
НОМИНАЛЬНЫЙ ТОК ВТОРИЧНОЙ ОБМОТКИ: 5 А

КЛАСС ТОЧНОСТИ: 3

НОМИНАЛЬНАЯ НАГРУЗКА: 1,25 ВА

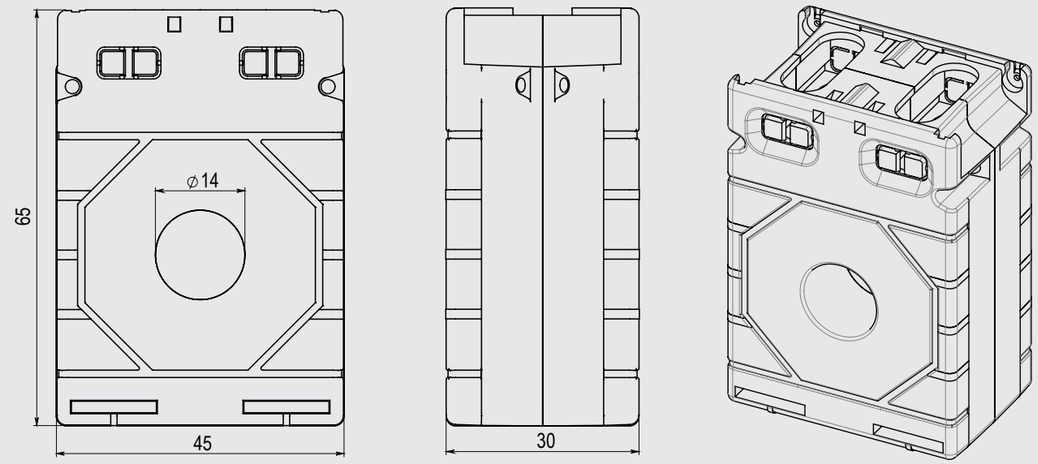

Для токов: 75 - 300 А
Класс точности: 0,5; 1; 3
Номинальный ток вторичной обмотки: 5 А
(или 1 А по требованию)
Фактор защиты: FS 5
Номинальная нагрузка при cos φ = 1.0, ВА: 1-2,5
Номинальная нагрузка при cos φ = 0.8, ВА: 1-2,5
Вес: 200-250 г

Ток первичной обмотки, А	Номинальная нагрузка, ВА (для классов точности)					
	0.2S	0.5S	0.2	0.5	1	3
75	-	-	-	-	1	1
80	-	-	-	-	1	1
100	-	-	-	1	1	1
150	-	-	-	1 1,5	1 1,5	1 1,5
200	-	-	-	1 1,5 2,5	1 1,5 2,5	1 1,5 2,5
250	-	-	-	1 1,5 2,5	1 1,5 2,5	1 1,5 2,5
300	-	-	-	1 1,5 2,5	1 1,5 2,5	1 1,5 2,5

Ток вторичной обмотки 5 А
Ток вторичной обмотки 1 А - по запросу.
Также по запросу возможен заказ типов, отличающихся от указанных в таблице.

MAK-ru 45/20

ПРИМЕР ДЛЯ ЗАКАЗА:

MAK-ru | 45/20 | - | 80/5 | - | 1 | - | 1

ИСПОЛНЕНИЕ ТРАНСФОРМАТОРА

КОЭФФИЦИЕНТ ТРАНСФОРМАЦИИ:
НОМИНАЛЬНЫЙ ТОК ПЕРВИЧНОЙ ОБМОТКИ: 80 А
НОМИНАЛЬНЫЙ ТОК ВТОРИЧНОЙ ОБМОТКИ: 5 А

КЛАСС ТОЧНОСТИ: 1

НОМИНАЛЬНАЯ НАГРУЗКА: 1,25 ВА

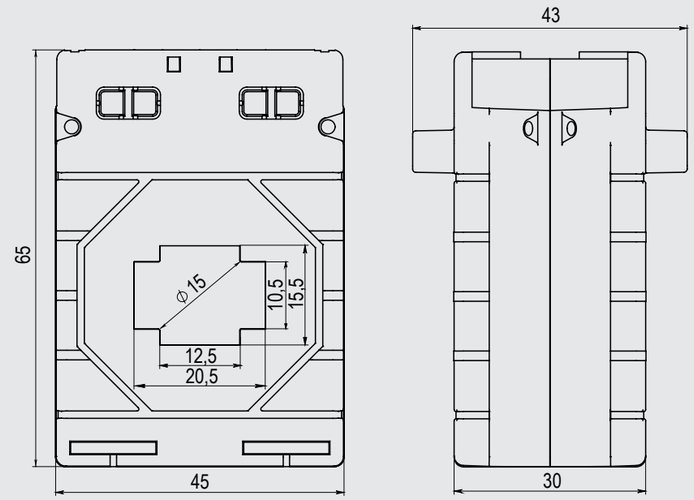

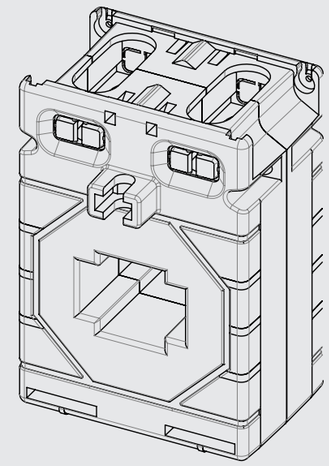

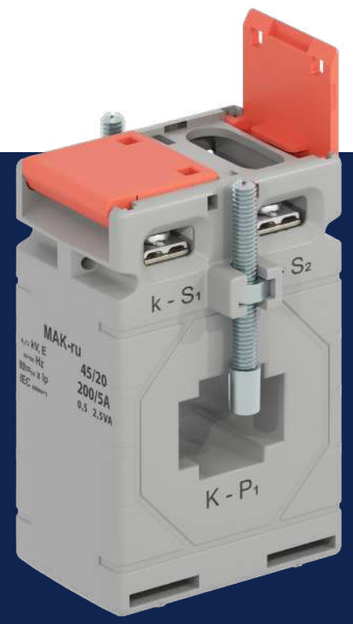

Для токов: 75 - 300 А
Класс точности: 0,5; 1; 3
Номинальный ток вторичной обмотки: 5 А
(или 1 А по требованию)
Фактор защиты: FS 5
Номинальная нагрузка при cos φ = 1.0, ВА: 1-2,5
Номинальная нагрузка при cos φ = 0.8, ВА: 1-2,5
Вес: 150-200 г

Ток первичной обмотки, А	Номинальная нагрузка, ВА (для классов точности)					
	0.2S	0.5S	0.2	0.5	1	3
75	-	-	-	-	1	1
80	-	-	-	-	1	1
100	-	-	-	1	1	1
150	-	-	-	1 1,5	1 1,5	1 1,5
200	-	-	-	1 1,5 2,5	1 1,5 2,5	1 1,5 2,5
250	-	-	-	1 1,5 2,5	1 1,5 2,5	1 1,5 2,5
300	-	-	-	1 1,5 2,5	1 1,5 2,5	1 1,5 2,5

Ток вторичной обмотки 5 А
Ток вторичной обмотки 1 А - по запросу.
Также по запросу возможен заказ типов, отличающихся от указанных в таблице.

MAK-ru 62/30

ПРИМЕР ДЛЯ ЗАКАЗА:

MAK-ru | 62/30 | - | 80/5 | - | 5P | - | 1

ИСПОЛНЕНИЕ ТРАНСФОРМАТОРА

КОЭФФИЦИЕНТ ТРАНСФОРМАЦИИ:
НОМИНАЛЬНЫЙ ТОК ПЕРВИЧНОЙ ОБМОТКИ: 80 А
НОМИНАЛЬНЫЙ ТОК ВТОРИЧНОЙ ОБМОТКИ: 5 А

КЛАСС ТОЧНОСТИ: 5P

НОМИНАЛЬНАЯ НАГРУЗКА: 1,25 ВА

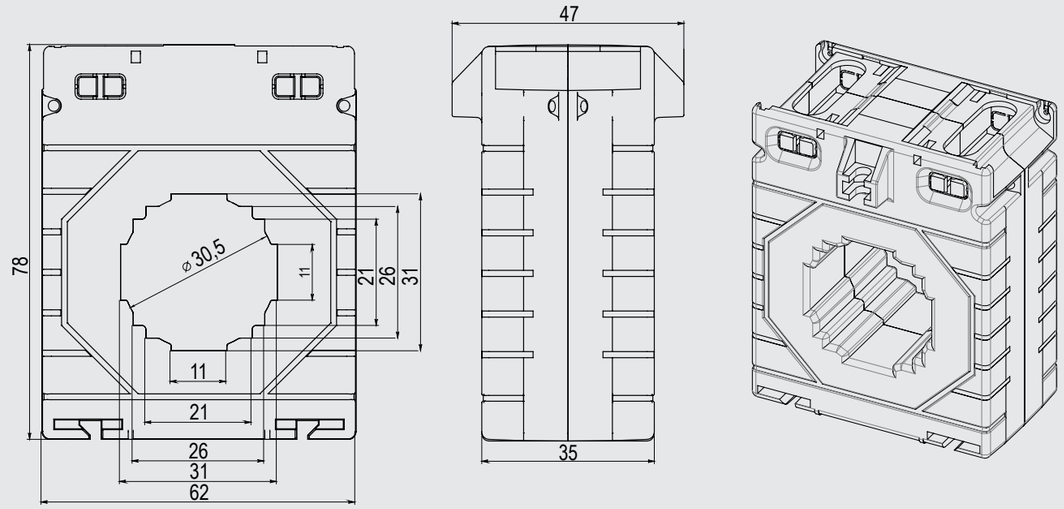

Для токов: 50 - 800 А
Класс точности: 0,2S; 0,5S; 0,2; 0,5; 1; 3; 5P; 10P
Номинальный ток вторичной обмотки: 5 А
(или 1 А по требованию)
Фактор защиты: FS 5; FS 10
Номинальная нагрузка при cos φ = 1.0, ВА: 1-5
Номинальная нагрузка при cos φ = 0.8, ВА: 1-10
Вес: 200-380 г

Ток первичной обмотки, А	Номинальная нагрузка, ВА (для классов точности)					
	0.2S	0.5S	0.2	0.5	1	3/5P/10P
50	-	-	-	-	-	1
80	-	-	-	-	1	1
100	1	1	1	1	1 1,5	1 1,5
150	1	1	1	2,5	1,5 2,5 3,75	1,5 2,5 3,75
200	1	1 1,5	1 1,5	2,5 3,75	1,5 2,5 3,75	1,5 2,5 3,75
250	1 2,5	1 1,5 2,5	1,5 2,5	2,5 3,75 5	2,5 3,75 5	2,5 3,75 5
300	1 2,5	1 1,5 2,5	2,5 3,75	2,5 3,75 5	2,5 3,75 5	2,5 3,75 5
400	1 2,5	2,5 3,75 5	2,5 3,75 5	2,5 3,75 5	3,75 5 10	3,75 5 10
500	1 2,5	2,5 3,75 5	2,5 3,75 5	3,75 5 10	3,75 5 10	3,75 5 10
600	1 2,5	2,5 3,75 5	2,5 3,75 5	5 5 10	3,75 5 10	3,75 5 10
750	1 2,5 5	3,75 5 10	2,5 3,75 5	5 5 10	3,75 5 10	3,75 5 10
800	2,5 3,75 5	3,75 5 10	2,5 3,75 5	5 5 10	3,75 5 10	3,75 5 10

Ток вторичной обмотки 5 А
Ток вторичной обмотки 1 А - по запросу.
Также по запросу возможен заказ типов, отличающихся от указанных в таблице.

MAK-ru 62/40

ПРИМЕР ДЛЯ ЗАКАЗА:

MAK-ru | 62/40 | - | 100/5 | - | 3 | - | 1

ИСПОЛНЕНИЕ ТРАНСФОРМАТОРА

КОЭФФИЦИЕНТ ТРАНСФОРМАЦИИ:
НОМИНАЛЬНЫЙ ТОК ПЕРВИЧНОЙ ОБМОТКИ: 100 А
НОМИНАЛЬНЫЙ ТОК ВТОРИЧНОЙ ОБМОТКИ: 5 А

КЛАСС ТОЧНОСТИ: 3

НОМИНАЛЬНАЯ НАГРУЗКА: 1,25 ВА

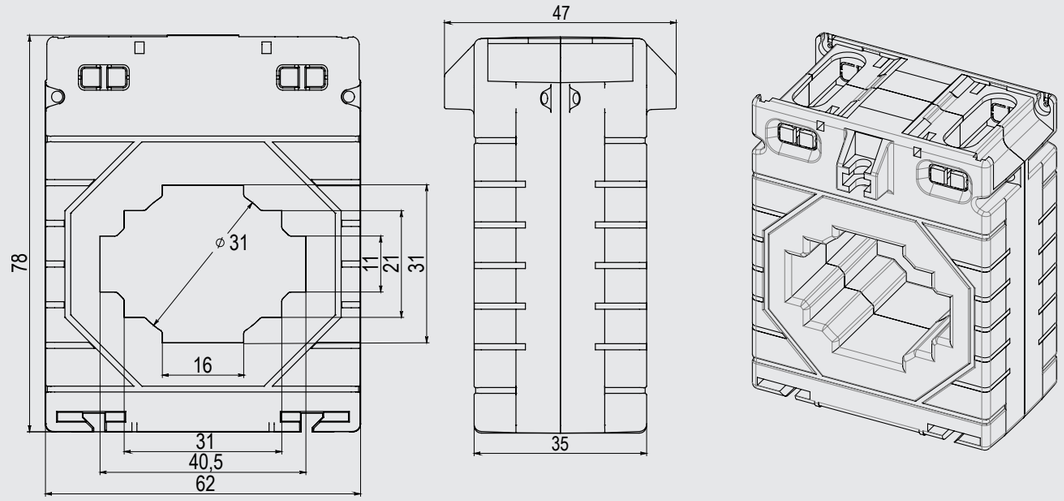

Для токов: 100 - 750 А
Класс точности: 0,2S; 0,5S; 0,2; 0,5; 1; 3; 5P; 10P
Номинальный ток вторичной обмотки: 5 А
(или 1 А по требованию)
Фактор защиты: FS 5
Номинальная нагрузка при cos φ = 1.0, ВА: 1-5
Номинальная нагрузка при cos φ = 0.8, ВА: 1-10
Вес: 180-250 г

Ток первичной обмотки, А	Номинальная нагрузка, ВА (для классов точности)				
	0.2S	0.5S	0.2	0.5	1/3/5P/10P
100	-	-	-	-	1
150	-	-	-	-	1 2,5
200	1	1	1	1	1,5 2,5
250	1	1 1,5	1	1 1,5 2,5	2,5 3,75 5
300	1	1 1,5 2,5	1 1,5	2,5 3,75 5	2,5 3,75 5
400	1,5 2,5	1 1,5 2,5	1 1,5 2,5	2,5 3,75 5	2,5 3,75 5
500	1,5 2,5	1 3,75 2,5	2,5 3,75 5	2,5 3,75 5	2,5 3,75 5
600	1,5 2,5	2,5 3,75 5	2,5 3,75 5	2,5 3,75 5	3,75 5 10
750	2,5 3,75 5	2,5 3,75 5	3,75 5 10	3,75 5 10	3,75 5 10

Ток вторичной обмотки 5 А
Ток вторичной обмотки 1 А - по запросу.
Также по запросу возможен заказ типов, отличающихся от указанных в таблице.

MAK-ru 74/50

ПРИМЕР ДЛЯ ЗАКАЗА:

MAK-ru | 74/50 | - | 200/5 | - | 3 | - | 5

ИСПОЛНЕНИЕ ТРАНСФОРМАТОРА

КОЭФФИЦИЕНТ ТРАНСФОРМАЦИИ:
НОМИНАЛЬНЫЙ ТОК ПЕРВИЧНОЙ ОБМОТКИ: 200 А
НОМИНАЛЬНЫЙ ТОК ВТОРИЧНОЙ ОБМОТКИ: 5 А

КЛАСС ТОЧНОСТИ: 3

НОМИНАЛЬНАЯ НАГРУЗКА: 5 ВА

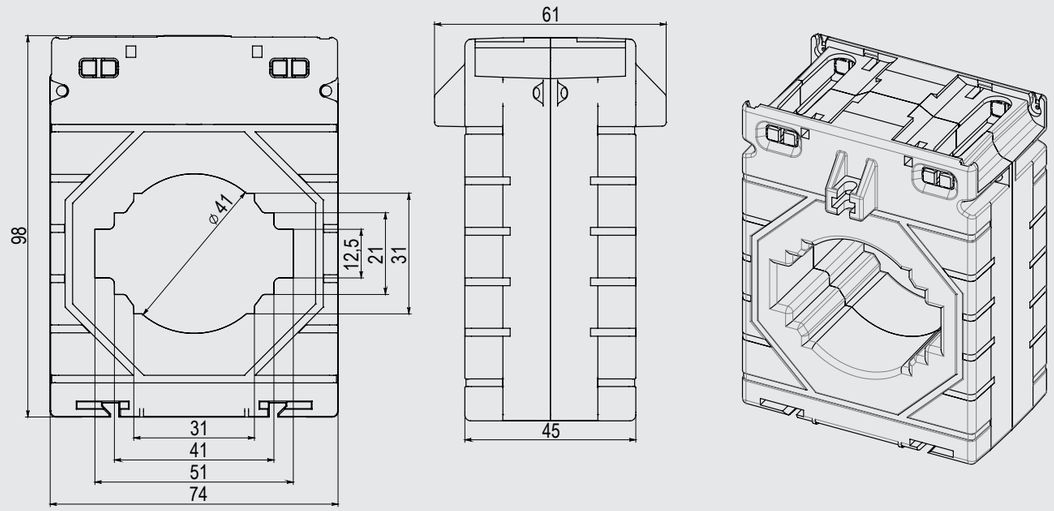

Для токов: 100 - 1000 А
Класс точности: 0,2S; 0,5S; 0,2; 0,5; 1; 3; 5P; 10P
Номинальный ток вторичной обмотки: 5 А
(или 1 А по требованию)
Фактор защиты: FS 5; FS 10
Номинальная нагрузка при cos φ = 1.0, ВА: 1-5
Номинальная нагрузка при cos φ = 0.8, ВА: 1-15
Вес: 350-450 г

Ток первичной обмотки, А	Номинальная нагрузка, ВА (для классов точности)				
	0.2S	0.5S	0.2	0.5	1/3/5P/10P
100	-	-	-	-	1
150	-	-	-	-	1 1,5 2,5
200	-	-	-	1	2,5 3,75 5
250	1	1	1	1 1,5 2,5	2,5 3,75 5
300	1	1 1,5 2,5	1,5	2,5 3,75 5	2,5 3,75 5
400	1 1,5	1 1,5 2,5	1 1,5 2,5	2,5 3,75 5	2,5 3,75 5
500	1 1,5 2,5	1,5 2,5 3,75	2,5 3,75 5	2,5 3,75 5	3,75 5 10
600	2,5 3,75 5	2,5 3,75 5	2,5 3,75 5	3,75 5 10	3,75 5 10
750	2,5 3,75 5	2,5 3,75 5	3,75 5 10	3,75 5 10	5 10 15
800	2,5 3,75 5	3,75 5 10	3,75 5 10	3,75 5 10	5 10 15
1000	2,5 3,75 5	3,75 5 10	3,75 5 10	3,75 5 10	5 10 15

Ток вторичной обмотки 5 А
Ток вторичной обмотки 1 А - по запросу.
Также по запросу возможен заказ типов, отличающихся от указанных в таблице.

MAK-ru 86/60

ПРИМЕР ДЛЯ ЗАКАЗА:

MAK-ru | 86/60 | - | 250/5 | - | 1 | - | 5

ИСПОЛНЕНИЕ ТРАНСФОРМАТОРА

КОЭФФИЦИЕНТ ТРАНСФОРМАЦИИ:
НОМИНАЛЬНЫЙ ТОК ПЕРВИЧНОЙ ОБМОТКИ: 250 А
НОМИНАЛЬНЫЙ ТОК ВТОРИЧНОЙ ОБМОТКИ: 5 А

КЛАСС ТОЧНОСТИ: 1

НОМИНАЛЬНАЯ НАГРУЗКА: 5 ВА

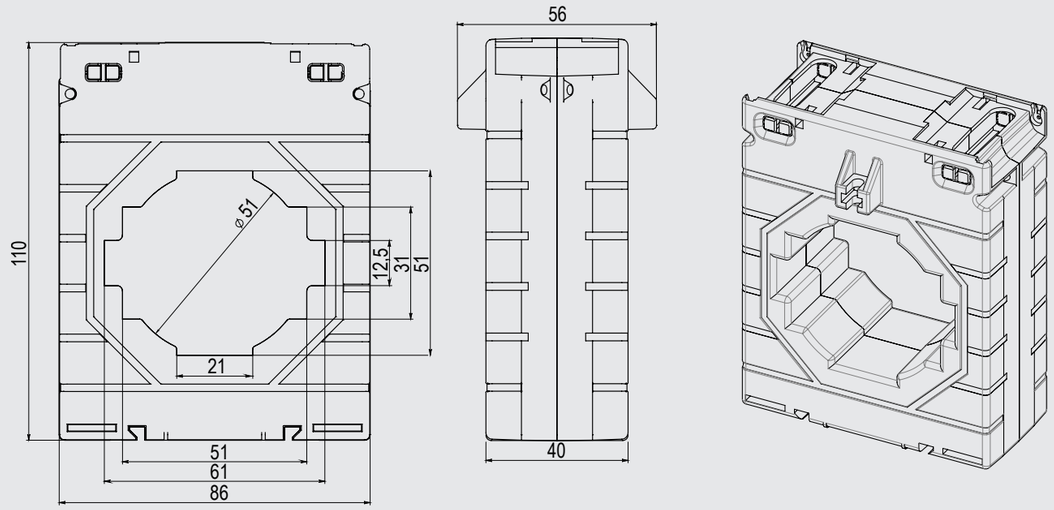

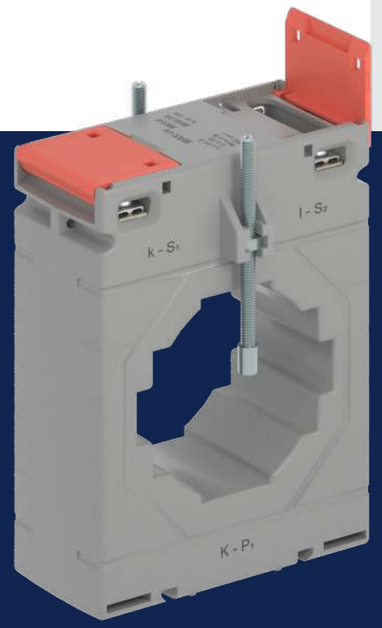

Для токов: 100 - 1500 А
Класс точности: 0,2S; 0,5S; 0,2; 0,5; 1; 3; 5P; 10P
Номинальный ток вторичной обмотки: 5 А
(или 1 А по требованию)
Фактор защиты: FS 5; FS 10
Номинальная нагрузка при cos φ = 1.0, ВА: 1-5
Номинальная нагрузка при cos φ = 0.8, ВА: 1-20
Вес: 460-560 г

Ток первичной обмотки, А	Номинальная нагрузка, ВА (для классов точности)					
	0.2S	0.5S	0.2	0.5	1/5P	3/10P
100	-	-	-	-	-	1
150	-	-	-	-	1,5 2,5	1,5 2,5
200	-	-	-	1 1,5	1,5 2,5 3,75	1,5 2,5 3,75
250	-	-	-	1,5 2,5	2,5 3,75 5	2,5 3,75 5
300	1,5 2,5	1 2,5	1	2,5 3,75 5	2,5 3,75 5	2,5 3,75 5
400	1,5 2,5	2,5 3,75	1,5 2,5	3,75 5 10	3,75 5 10	3,75 5 10
500	1,5 2,5	3,75 5	2,5 3,75	3,75 5 10	3,75 5 10	3,75 5 10
600	2,5 3,75	3,75 5	3,75 5	3,75 5 10	3,75 5 10	3,75 5 10
750	3,75 5	3,75 5	5 10	3,75 5 10	5 10 15	5 10 15
800	3,75 5	5 10	5 10	5 10 15	5 10 15	5 10 15
1000	5 10	5 10	5 10	5 10 15	5 10 15	5 10 15
1200	5 10	5 10	5 10	5 10 15	5 10 15	5 10 15
1250	5 10	5 10 15	5 10	5 10 15	5 10 15 20	5 10 15 20
1500	5 10	5 10 15	5 10	5 10 15	5 10 15 20	5 10 15 20

Ток вторичной обмотки 5 А
Ток вторичной обмотки 1 А - по запросу.
Также по запросу возможен заказ типов, отличающихся от указанных в таблице.

MAK-ru 104/80

ПРИМЕР ДЛЯ ЗАКАЗА:

MAK-ru | 104/80 | - | 400/5 | - | 1 | - | 10

ИСПОЛНЕНИЕ ТРАНСФОРМАТОРА

КОЭФФИЦИЕНТ ТРАНСФОРМАЦИИ:
НОМИНАЛЬНЫЙ ТОК ПЕРВИЧНОЙ ОБМОТКИ: 400 А
НОМИНАЛЬНЫЙ ТОК ВТОРИЧНОЙ ОБМОТКИ: 5 А

КЛАСС ТОЧНОСТИ: 1

НОМИНАЛЬНАЯ НАГРУЗКА: 10 ВА

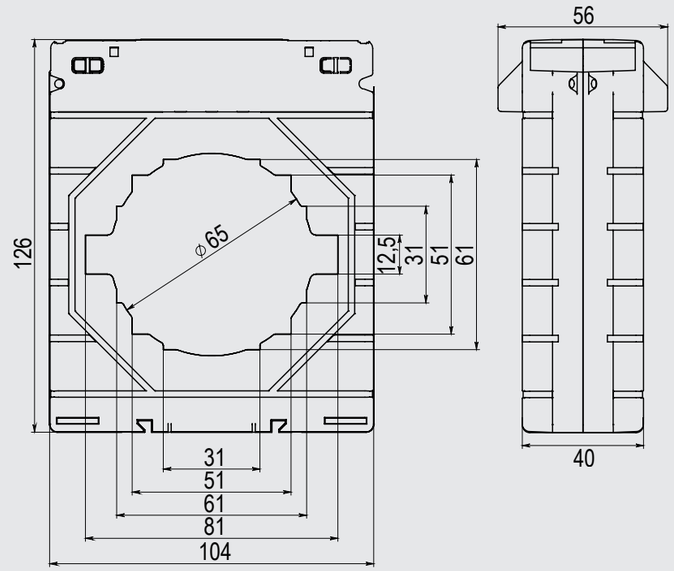

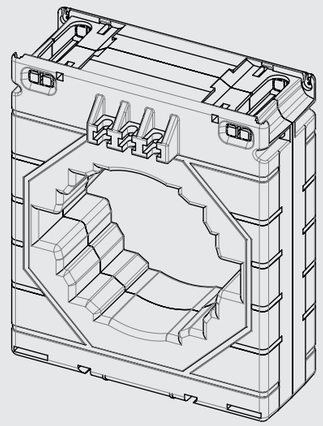

Для токов: 200 - 2000 А
Класс точности: 0,2S; 0,5S; 0,2; 0,5; 1; 3; 5P; 10P
Номинальный ток вторичной обмотки: 5 А
(или 1 А по требованию)
Фактор защиты: FS 5; FS 10
Номинальная нагрузка при cos φ = 1.0, ВА: 1-5
Номинальная нагрузка при cos φ = 0.8, ВА: 1-20
Вес: 580-650 г

Ток первичной обмотки, А	Номинальная нагрузка, ВА (для классов точности)				
	0.2S	0.5S	0.2	0.5	1/3/5P/10P
200	-	-	-	-	1
250	-	-	-	1	1,5 2,5
300	-	-	-	1,5 2,5	2,5 3,75 5
400	-	-	1	3,75 5	3,75 5 10
500	-	-	1,5	3,75 5	3,75 5 10
600	1 1,5 2,5	2,5 3,75 5	1,5 2,5	3,75 5	3,75 5 10
750	2,5 3,75 5	2,5 3,75 5	2,5 3,75	5 10	5 10 15
800	3,75 5	3,75 5 10	2,5 3,75	5 10	5 10 15
1000	3,75 5	5 10 15	3,75 5 10	5 10 15	5 10 15
1200	3,75 5	5 10 15	3,75 5 10	5 10 15	5 10 15 20
1250	3,75 5	5 10 15	3,75 5 10	5 10 15 20	5 10 15 20
1500	3,75 5 10	5 10 15	3,75 5 10	5 10 15 20	5 10 15 20
2000	3,75 5 10	5 10 15 20	5 10 15	5 10 15 20	5 10 15 20

Ток вторичной обмотки 5 А
Ток вторичной обмотки 1 А - по запросу.
Также по запросу возможен заказ типов, отличающихся от указанных в таблице.

MAK-ru 140/100

ПРИМЕР ДЛЯ ЗАКАЗА:

MAK-ru 140/100 - 250/5 - 1 - 5

ИСПОЛНЕНИЕ ТРАНСФОРМАТОРА

КОЭФФИЦИЕНТ ТРАНСФОРМАЦИИ:
НОМИНАЛЬНЫЙ ТОК ПЕРВИЧНОЙ ОБМОТКИ: 250 А
НОМИНАЛЬНЫЙ ТОК ВТОРИЧНОЙ ОБМОТКИ: 5 А

КЛАСС ТОЧНОСТИ: 1

НОМИНАЛЬНАЯ НАГРУЗКА: 5 ВА

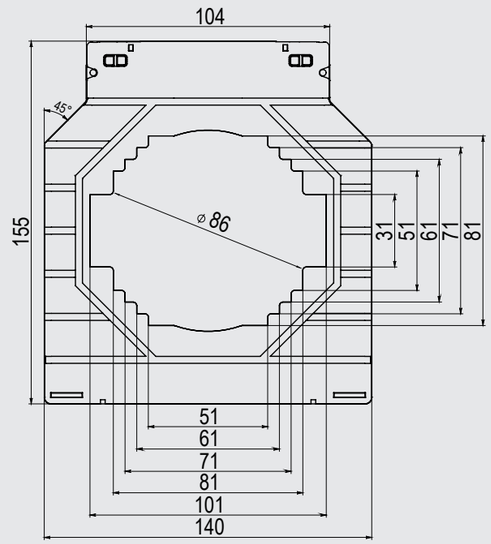

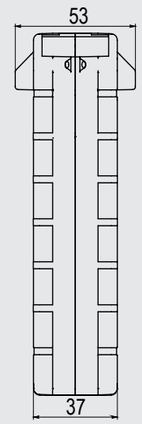

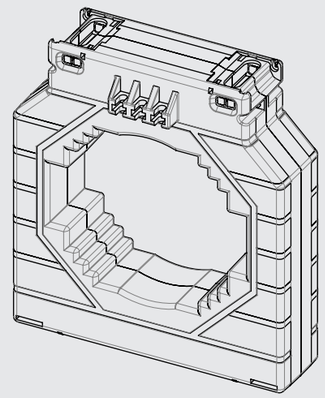

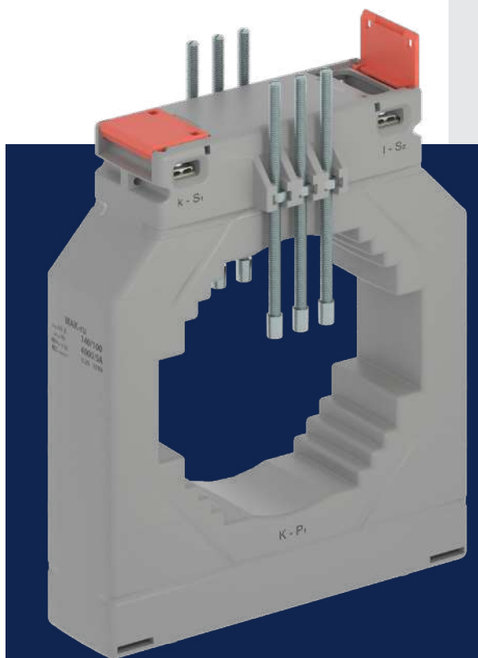

Для токов: 200 - 4000 А
Класс точности: 0,2S; 0,5S; 0,2; 0,5; 1; 3; 5P; 10P
Номинальный ток вторичной обмотки: 5 А
(или 1 А по требованию)
Фактор защиты: FS 5
Номинальная нагрузка при cos φ = 1.0, ВА: 1-5
Номинальная нагрузка при cos φ = 0.8, ВА: 1-50
Вес: 900-1100 г

Ток первичной обмотки, А	Номинальная нагрузка, ВА (для классов точности)				
	0.2S	0.5S	0.2	0.5	1/3/5P/10P
200	1	1 1,5	1 1,5	1 1,5	2,5 3,75
250	1	1 1,5	1 1,5	1,5 2,5	3,75 5
300	1	1 1,5	1 1,5	2,5 3,75	3,75 5
400	1 1,5	1,5 2,5	1 1,5	3,75 5	5 10
500	1,5 2,5	2,5 3,75	1,5 2,5	5 10	5 10
600	2,5 3,75	3,75 5	2,5 3,75	5 10	5 10 15
750	3,75 5	3,75 5	3,75 5	5 10 15	5 10 15 20
800	3,75 5	3,75 5	3,75 5	5 10 15	5 10 15 20
1000	5 10	5 10	5 10	5 10 15	5 10 15 20
1200	5 10	5 10 15	5 10 15	5 10 15	5 10 15 20
1250	5 10	5 10 15	5 10 15	5 10 15	5 10 15 20
1500	5 10	5 10 15	5 10 15	5 10 15	5 10 15 20
2000	5 10	5 10 15	5 10 15	5 10 15 20	5 10 15 20
2500	5 10	5 10 15	5 10 15	5 10 15 20	5 10 15 20
3000	5 10	5 10 15 20	5 10 15	5 10 15 20	5 10 15 20
4000	5 10	5 10 15 20	5 10 15	5 10 15 20 30 50	5 10 15 20 30 50

Ток вторичной обмотки 5 А
Ток вторичной обмотки 1 А - по запросу.
Также по запросу возможен заказ типов, отличающихся от указанных в таблице.

MAK-ru 166/125

ПРИМЕР ДЛЯ ЗАКАЗА:

MAK-ru 166/125 – 600/5 – 1 – 5

ИСПОЛНЕНИЕ ТРАНСФОРМАТОРА

КОЭФФИЦИЕНТ ТРАНСФОРМАЦИИ:
НОМИНАЛЬНЫЙ ТОК ПЕРВИЧНОЙ ОБМОТКИ: 600 А
НОМИНАЛЬНЫЙ ТОК ВТОРИЧНОЙ ОБМОТКИ: 5 А

КЛАСС ТОЧНОСТИ: 1

НОМИНАЛЬНАЯ НАГРУЗКА: 5 ВА

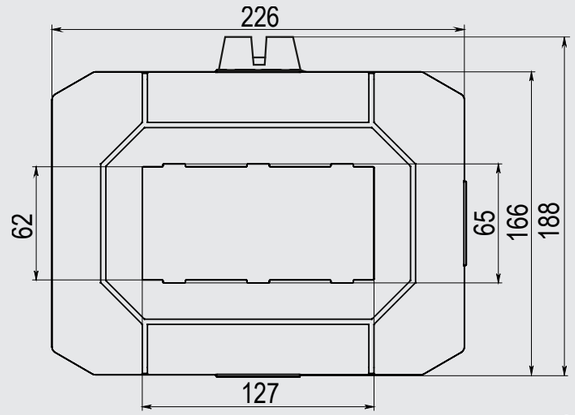

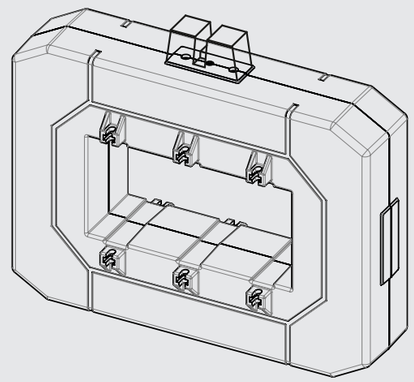

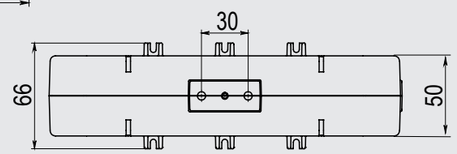

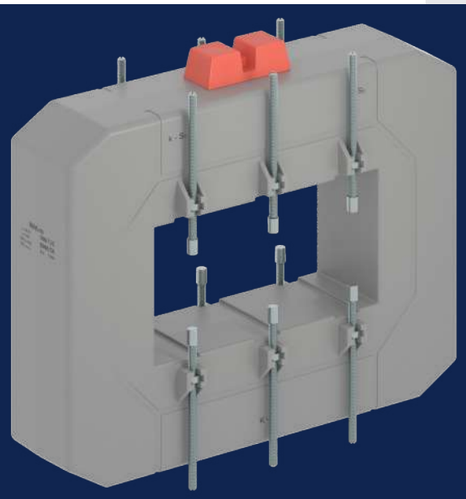

Для токов: 600-5000 А
Класс точности: 0,2S; 0,5S; 0,2; 0,5; 1; 3; 5P; 10P
Номинальный ток вторичной обмотки: 5 А
(или 1 А по требованию)
Фактор защиты: FS 5; FS 10
Номинальная нагрузка при cos φ = 1.0, ВА: 1-5
Номинальная нагрузка при cos φ = 0.8, ВА: 3,75-50
Вес: 1500-1800 г

Ток первичной обмотки, А	Номинальная нагрузка, ВА (для классов точности)			
	0.2S/ 0.5S	0.2	0.5	1/3/5P/10P
600	3,75 5	3,75 5	5	5 10
750	5 10	3,75 5	5 10	5 10
800	5 10	3,75 5	5 10	5 10
1000	5 10	5 10	5 10	10 15
1200	10 15	5 10	5 10	10 15
1250	10 15	5 10	5 10	10 15
1500	10 15	5 10	10 15	15 20 30
2000	15 20 30	5 10	10 15	15 20 30
2500	15 20 30	10 15 20	10 15 20	15 20 30
3000	15 20 30	10 15 20	15 20 30	15 20 30
4000	15 20 30	10 15 20 30	15 20 30 40	15 20 30 40
5000	15 20 30	10 15 20 30	15 20 30 40	20 30 40 50

Ток вторичной обмотки 5 А
Ток вторичной обмотки 1 А - по запросу.
Также по запросу возможен заказ типов, отличающихся от указанных в таблице.

MAK-ru 166/165

ПРИМЕР ДЛЯ ЗАКАЗА:

MAK-ru | 166/165 | – | 1000/5 | – | 1 | – | 5

ИСПОЛНЕНИЕ ТРАНСФОРМАТОРА

КОЭФФИЦИЕНТ ТРАНСФОРМАЦИИ:
НОМИНАЛЬНЫЙ ТОК ПЕРВИЧНОЙ ОБМОТКИ: 1000 А
НОМИНАЛЬНЫЙ ТОК ВТОРИЧНОЙ ОБМОТКИ: 5 А

КЛАСС ТОЧНОСТИ: 1

НОМИНАЛЬНАЯ НАГРУЗКА: 5 ВА

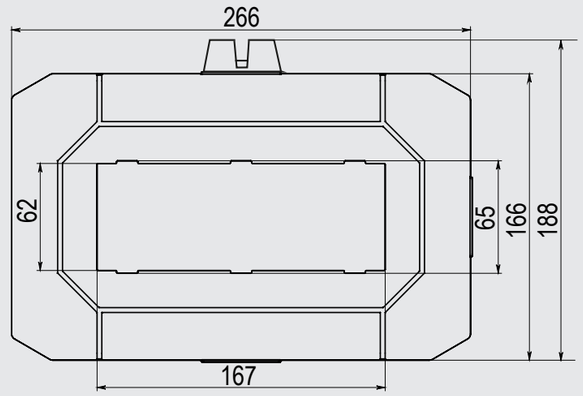

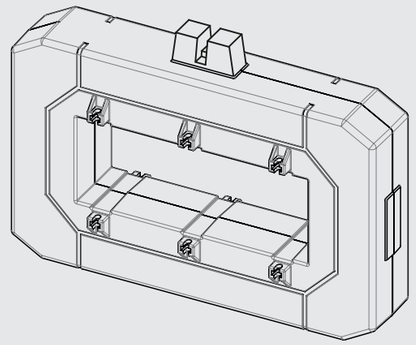

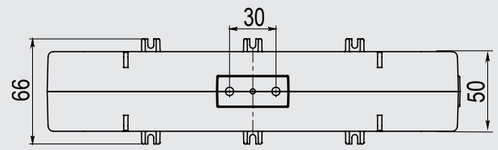

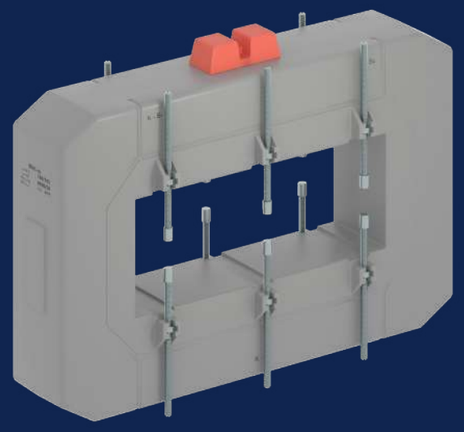

Для токов: 1000-6000 А
Класс точности: 0,2S; 0,5S; 0,2; 0,5; 1; 3; 5P; 10P
Номинальный ток вторичной обмотки: 5 А
(или 1 А по требованию)
Фактор защиты: FS 5; FS 10
Номинальная нагрузка при cos φ = 1.0, ВА: 1-5
Номинальная нагрузка при cos φ = 0.8, ВА: 5-50
Вес: 1750-2100 г

Ток первичной обмотки, А	Номинальная нагрузка, ВА (для классов точности)			
	0.2S/0.5S	0.2	0.5	1/3/5P/10P
1000	5 10	5 10	5 10	5 10
1200	5 10	5 10	5 10	5 10
1250	5 10	5 10	5 10	5 10 15
1500	10 15 20	10 15	10 15	10 15 20
2000	10 15 20	10 15	10 15 20 30	10 15 20 30
2500	10 15 20	15 20	10 15 20 30	10 15 20 30
3000	15 20 30	15 20 30	10 15 20 30	10 15 20 30
4000	15 20 30	15 20 30	10 15 20 30	10 15 20 30
5000	15 20 30	15 20 30	20 30 40 50	20 30 40 50
6000	15 20 30	15 20 30	20 30 40 50	20 30 40 50

Ток вторичной обмотки 5 А
Ток вторичной обмотки 1 А - по запросу.
Также по запросу возможен заказ типов, отличающихся от указанных в таблице.

СЕРТИФИКАТЫ

1. Декларация о соответствии
ЕАЭС № RU Д-RU.АЖ26.В.02853
2. Декларация о соответствии ТТ ЕАЭС N RU Д-RU.PA01.B.61859-21
3. Свидетельство об утверждении типа
СИ RU.C.34.058.A № 69531
4. Сертификат соответствия ОГН1.RU.1408.K00050
5. Сертификат соответствия URS ISO 9001:2015
№119982/A/0001/UK/RUS
6. Сертификат соответствия URS ISO 9001:2015
№119982/A/0002/UK/RUS
7. Одобрение типа СИ за номером № 85467 (реестр информационного фонда по обеспечению единства измерений)
8. Лицензия СЕ-(У)-03-101-5169

ВЫБИРАЯ НАС, ВЫ ПОЛУЧАЕТЕ:

отличную цену и гарантированное качество оборудования;

сроки поставки, зафиксированные в договоре и соблюдаемые неукоснительно;

экспертность и авторитет, отвечающие вашим запросам и высочайшим стандартам отрасли.

ДЛЯ ЗАМЕТОК

188544, Ленинградская область,
г. Сосновый Бор, ул. Индустриальная, д. 3

АДРЕС НА **ЯНДЕКС** КАРТАХ

АДРЕС НА **GOOGLE** КАРТАХ

КООРДИНАТЫ: 59°51’12.2’’ N 29°04’27.4’’ E

eleron.pro
+7 812 665-7-555
e-mail: sales@eleron.pro

eleron.pro